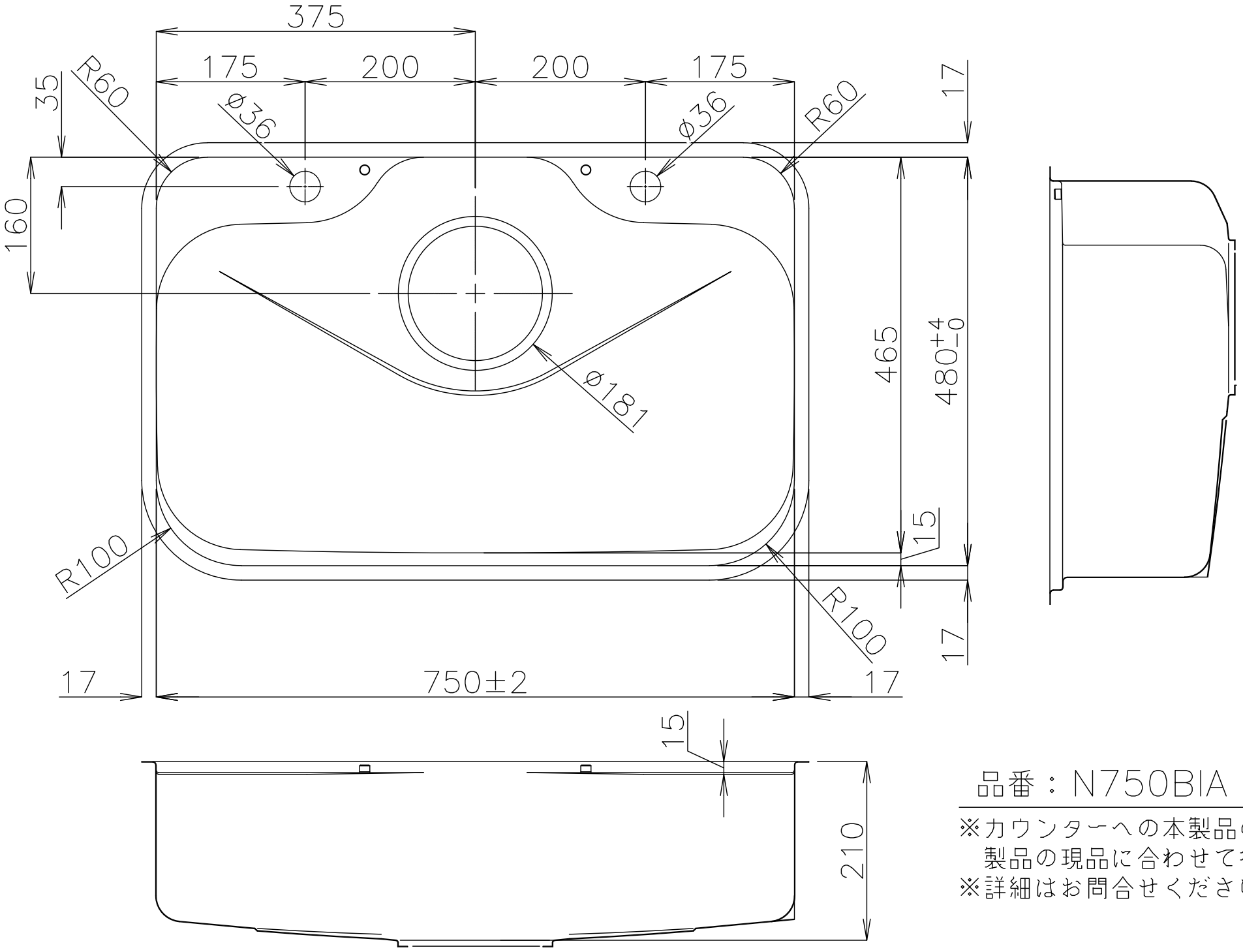

品番：N750BIA EB 寸法図

※カウンターへの本製品の取付用加工は
　製品の現品に合わせて行ってください
※詳細はお問合せください

最終更新日 23.04.25