［プティ・デ・ティ］

petit de T

TOYOURA

ペットを愛する人の
想いに応える——

Dog Bath

Trimming Table

Trimming Leash

［プティ・デ・ティ］

petit de T

TOYOURA

TYUR
TOYOURA

お問合せ先：株式会社トヨウラ
〒150-0031 東京都渋谷区桜丘町 21-4 渋谷桜丘町ビル 4F
Tel 03-6416-3607 https://toyoura.co.jp

https://toyoura.co.jp/pet/

petitdet.toyoura

202303

「プティ・デ・ティ」は TOYOURA 品質

Petit de T は、日本有数のキッチン・シンクメーカー
トヨウラが作っています。
半世紀以上にわたって磨かれた技術はもちろん
ペットとペットを愛する人への想いが
Petit de T のドッグバス、トリミングテーブルなどに
注ぎ込まれています。

TYUR
TOYOURA

◎ 1,300 幅／パステルピンク
ワンちゃんが出入りする正面のドアは女性でも楽に扱える「軽さ」
上下スライド式で、ハンドル等の出っ張りがなく作業の邪魔になりません

丈夫なリードフック（オプション）

大きな排水口で毛詰まり安心

トリマーさんの立場になって、使いやすさを追求したドッグバス。

２つのサイズとカラー、50mmの高さ調節が可能

ヘアライン仕上げのステンレス SUS304 を使用したトヨウラならではのドッグバス。
900 幅と、1,300 幅の二つのサイズそれぞれにパステルピンクとアイボリーをご用意しました。
弓なり形状の 900 幅はペットに近づいて作業することができ、
仕切板で 2 槽に区切れる 1,300 幅は 2 頭を同時に洗うことが可能。
どちらもトリマーさんの身体に負担が少なく、ワンちゃんも快適なドッグバスです。 ※意匠登録済
背面にホーローパネルを組み合わせることもできますので、詳細はお問合せください。

アジャスターで 50mm の高さ調整が可能
水平調節も簡単

◎900 幅／パステルピンクとアイボリー

◎設置例：東京都 PREMO 様

900 ドッグバス アイボリー

※ドッグバスの商品一覧と品番は P8 をご覧ください

Dog Bath

◎設置例：東京都 Welina 様（写真上）／東京都 Fran 様（写真下）

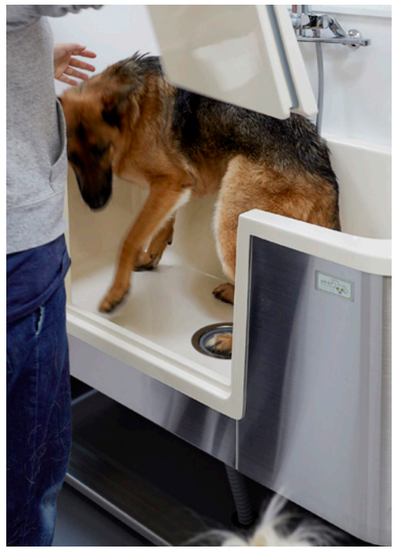

1,300 ドッグバス アイボリー

1,300 ドッグバス パステルピンク

ドッグバス 商品一覧

1,300 幅

外寸	幅 1,300　奥行 650　高さ 865～900mm
内寸	幅 1,200　奥行 550　深さ 460mm
ドア開口部	幅 580mm
重さ	約 48kg
材質	バスタブ／ FRP エプロン・脚フレーム／ステンレス SUS304
備考	◎排水トラップ付属　◎お湯は溜められません ◎棚板、すのこ、仕切板は別売

品名	1,300 ドッグバス パステルピンク	1,300 ドッグバス アイボリー
品番	PDB-130-P	PDB-130-I

別売

シャンプーや
お掃除道具の収納に

※4 枚セット

別売

※2 枚セット

別売

※仕切板はすのこに挟んで使用するため
すのこも必要になります

品名	棚板	1,300 すのこ	仕切板
品番	SS130	SH130	PB130
寸法	幅 1,210　奥行 549mm	幅 570　奥行 501　高さ 91mm（2 枚）	幅 600　高さ 590　厚さ 5mm
重さ	約 9Kg（約 2.2kg×4 枚）	約 4Kg（約 2kg×2 枚）	約 2kg
材質	ステンレス SUS304	ひのき	アクリル板

900 幅

別売

※2 枚セット

1,300 / 900 幅 共通

別売

※取り付け場所など詳細はお問合せください

品名	900 ドッグバス パステルピンク	900 ドッグバス アイボリー	900 すのこ	リードフック
品番	PDB-90-P	PDB-90-I	SH90	FU
外寸	幅 900　奥行 600　高さ 845～900mm		幅 370　奥行 425　高さ 91mm（2 枚）	フック部直径 6mm
内寸	幅 800　奥行 470　深さ 360mm			
重さ	約 28kg		約 2Kg（約 1kg×2 枚）	
材質	バスタブ／ FRP　エプロン・脚フレーム／ステンレス SUS304		ひのき	ステンレス SUS304
備考	◎排水トラップ付属　◎止水フタ付属（バスタブにお湯が溜められます） ◎すのこは別売			

PDB-130

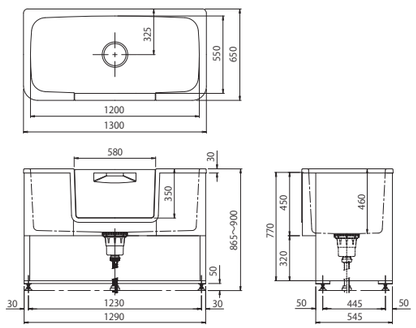

PDB-90

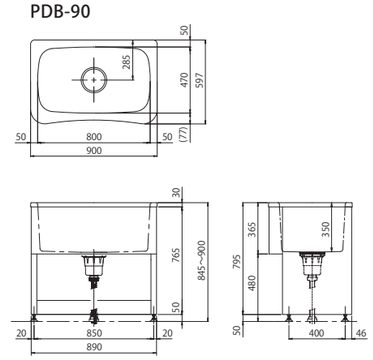

リードフック（別売）位置図

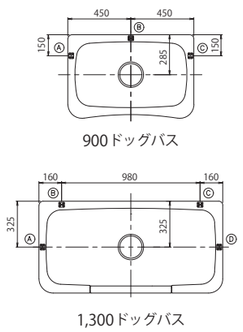

Trimming Table

トリマーさんとワンちゃんの負 担軽減と使いやすさを考えたトリミングテーブル。

トリマーさんの多くが抱える悩みのひとつである腰痛。
不自然で無理な姿勢のトリミングは、足腰に負担がかかり疲労が蓄積していきます。
そんなトリマーさんの負担軽減と使いやすさを考えた、ワンちゃんにもやさしい
トリミングテーブルです。

トリミングテーブル インセット 回転 速乾・消臭防滑マット

inset **インセットタイプ**
※実用新案登録済

トリミングテーブル インセット（回転）抗菌高反発マット

※すべてのテーブルで「回転」「固定」を、お選びいただけます

＋ ※ボードとマットで 1 セット

トリミングテーブル インセット（回転）速乾・消臭防滑マット
※ボードとマットは簡単に入替えることができます

flat **フラットタイプ**
※意匠登録済

トリミングテーブル（回転）アイボリー

アイボリーとブラックの2色

アイボリー
写真は 透明 PVC マット

ブラック
写真は 滑り止めマット ※別売

カルテが挟めて便利な
透明 PVC マットが標準付属

1 座っても立っても作業ができる「マルチタイプ」

昇降範囲が約 650～950mm あり（※1）、座っても立っても作業ができる「**マルチタイプ**」です。

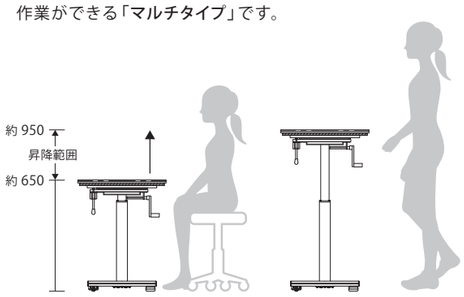

※1）機種により若干異なります

2 「インセット」と「フラット」の２タイプ テーブルだけを交換することも可能

inset flat

テーブルは従来の「**フラットタイプ**」に加え、テーブルの中のマットを簡単に入替えられる「**インセットタイプ**」ができました。
お持ちの「フラットタイプ」（※2）から「インセットタイプ」へ、テーブルだけを交換することも可能です。

「インセットタイプ」には トリマーさんの使い勝手を考えた３種類のマット

抗菌高反発マット

抗菌高反発マット
クッション性が高く
脚のすべりやすいシニア犬や
子犬にやさしいマットです。

速乾ボード
（アスベストフリー）

消臭防滑マット

速乾ボードは、シャンプー直後の
濡れた身体のドライ時に、
消臭防滑マットは、速乾ボード使用後の
カット時にお使いください。
※ボードとマットで 1 セットになります

※2）弊社製品に限り変更可能となります
※フラットタイプのテーブルで、インセット用のマットはご使用いただけません

3 「回転式」と「固定式」 テーブルの回転はワンタッチ

回転 固定

テーブルは回転式と固定式の 2 種類があります。
お持ちの固定式（※2）を回転式へ変えることも可能です。

テーブルの回転は、
下にあるレバーを動かすことで
ストッパーが外れ、簡単に操作することができます。

4. 作業がしやすいＲ形状

テーブルの形は、ワンちゃんに近づきやすく作業しやすい
Ｒ形状になっています。

5. 女性一人でも移動はラクラク

片側キャスターで、女性一人でも楽に移動することができます。

安全性と使いやすさを追求したアーム棒

※別売

トリミング中にネジがゆるんでも急降下しないよう、アーム棒にゴムストッパーを採用しました。また、万力部のツマミで無段階に高さ調節が可能です。
※特許取得済

ハンドルを回すだけで スムーズな高さ調整が可能

テーブルはハンドルを回す（1 回転で約 6mm）だけでスムーズに昇降できて、お好みの位置でピッタリ止められます。
ハンドルは作業の邪魔にならないよう収納できます。

※トリミングテーブルの商品一覧と品番は P10 をご覧ください

Trimming Table

トリミングテーブル インセット 回転 抗菌高反発マット

トリミングテーブル 商品一覧

約950 ↑ 昇降範囲 ↓ 約650 マルチタイプ	インセットタイプ		フラットタイプ	
品名	トリミングテーブル インセット 抗菌高反発マット	トリミングテーブル インセット 速乾・消臭防滑マット	トリミングテーブル アイボリー	トリミングテーブル ブラック
品番	PTT-MF75-INM	PTT-MF75-INS	PTT-MF75-FTI	PTT-MF75-FTB
テーブル	固定	固定	固定	固定
寸法 幅・奥行き・高さ	750×475×620～920mm	750×475×620～920mm	750×475×610～910mm	750×475×610～910mm
品名	トリミングテーブル インセット 回転 抗菌高反発マット	トリミングテーブル インセット 回転 速乾・消臭防滑マット	トリミングテーブル 回転 アイボリー	トリミングテーブル 回転 ブラック
品番	PTT-MR75-INM	PTT-MR75-INS	PTT-MR75-FTI	PTT-MR75-FTB
テーブル	回転	回転	回転	回転
寸法 幅・奥行き・高さ	750×475×660～960mm	750×475×660～960mm	750×475×650～950mm	750×475×650～950mm
材質	テーブル：アクリル系人造大理石 脚：アルミニウム、 発泡ＰＶＣ抗菌	テーブル：アクリル系人造大理石 脚：アルミニウム 多機能ケイ酸カルシウム板／PVC シート	テーブル：アクリル系人造大理石 PVC 貼 脚：アルミニウム	テーブル：アクリル系人造大理石 PVC 貼 脚：アルミニウム
付属品	抗菌高反発マット	速乾ボード、消臭防滑マット	透明 PVC マット	透明 PVC マット

抗菌高反発マット
クッション性の高い発泡 PVCマット。長時間立つことの難しいシニア犬や、脚力の弱いワンちゃんの体勢維持をサポートします。

速乾ボード
吸水性の高い天然素材の多機能ケイ酸カルシウム板を採用しました。シャンプー後のブロー時に生じる足元の水滴を即時吸収し、消臭効果も備えたアスベストフリーの素材です。

消臭防滑マット
厨房やトイレなどでも使用される複層ビニル床シートを採用しました。表面の粒子により滑りをおさえ、抗菌剤の配合や特殊ＵＶコートにより、抗菌性を備え臭いの拡散を抑制します。

滑り止めマット
透明部分と半透明部分に分かれていて、透明部分にはカルテやカット写真など挟めるので確認しながらトリミングできます。
半透明部分は凹凸のある素材（写真左）で、カット時の滑り止めとしてご活用いただけます。

別売

●万力付きアーム棒：PAM-K
サイズ：約 85cm
材質：ステンレス SUS304

マットオプション

	品名	品番	寸法（幅・奥行き・厚さ）	材質
インセットタイプ	抗菌高反発マット	IFM	590×475×10	発泡 PVC（抗菌）
	速乾ボード	IFS	590×475×6.5	多機能ケイ酸カルシウム板
	消臭防滑マット	IFD	590×475×2	PVC シート（防滑）
フラットタイプ	滑り止めマット	CDB-1	750×475×1	PVC シート（塩ビ）

PTT-MR75-INM / PTT-MR75-INS

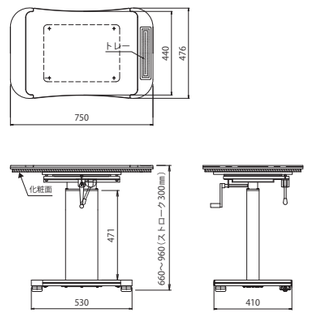

●お持ちのフラットタイプ（※1）からインセットタイプへ、テーブルだけの交換が可能です
●お持ちの固定式（※1）から回転式へ、機能を追加することができます　※1）弊社製品に限ります

Trimming Leash

基本の４色 ＋ 限定色のラインナップ

基本色

・ブルー　・グリーン　・ピンク　・レッド

限定色

・ストーンウォッシュ　・ギンガムチェック
・千鳥格子　・バンダナ柄／青　・バンダナ柄／赤

※写真の限定色は無くなり次第終了ですが、順次新しい色を企画いたします

トリマーさんの声をもとに開発した、やわらか素材のトリミングリーシュ。

従来の細いリード紐は、ワンちゃんが動くとどうしても首にくいこんで気管支が弱い子はゼーゼーしたり、苦しがったり…
「ワンちゃんが大好きでトリマーになったので、苦しさは敏感に感じます。何とかなりませんか？」
「もっとワンちゃんにやさしい商品がほしい」――そんなトリマーさんの声に応えて
2013 年、やわらか素材のトリミングリーシュを発売。以来、お客様から好評をいただいております。
カラーは基本の４色と限定色をご用意。限定色は無くなり次第終了となりますが、順次新しい色を企画いたします。

ネック部分はやわらかいクッション

ネック部分がやわらかいクッションで、ワンちゃんの首やのどへの負担を減らします。
また、首だけでなく、胴体に巻いてお使いいただけます。

リードの長さを調整できるタイプも

リードの長さを調整できるタイプ（右ページ写真）と
アーム棒の高さ変更で調整ができるタイプ（写真右）の
2 種類があります。

安心の日本製

日本国内の工場で、1 本ずつ丁寧に手作りしています。
プティ・デ・ティだけのオリジナル商品です。

トリミングリーシュ 通常リード：PTH-50

カラー：ブルー、グリーン、ピンク、レッド
全長：49cm（ナスカン含む）　**クッション部：**170 ㎜ ×30 ㎜
表側生地：ナイロンオックス　**重さ：**約 34 g
※意匠登録済

トリミングリーシュ 調整金具付き：PTH-58A

カラー：ブルー、グリーン、ピンク、レッド、　限定色／ストーンウォッシュ
ギンガムチェック、千鳥格子、バンダナ柄　青、赤
全長：58cm（ナスカン含む）　**クッション部：**170 ㎜ ×30 ㎜
表側生地：基本色／ナイロンオックス　限定色／綿 100%　**重さ：**約 44g

ご注意
◎限定色は商品によって柄の出方が異なります。
◎撥水加工はされておりません。
◎塩素系の漂白剤をご使用いただく場合、脱色する可能性がございます。
◎体重 10kg までの犬種用です。