B	A		図番	品番	片番	部品名	資材コード	材質	素材寸法	重量(Kg) 素材	仕上
1	1				1	ステンレストップ		SUS304	t 0.6 △1 HL#180 ~~BA~~		
1	1				2	シンク(M620X)		SUS304	t 0.7		BA
1	1				3	防滴キャップ		発泡ポリエチレン			
					4						
	1				5	流し台 S-150S L					
1					6	流し台 S-150S R					

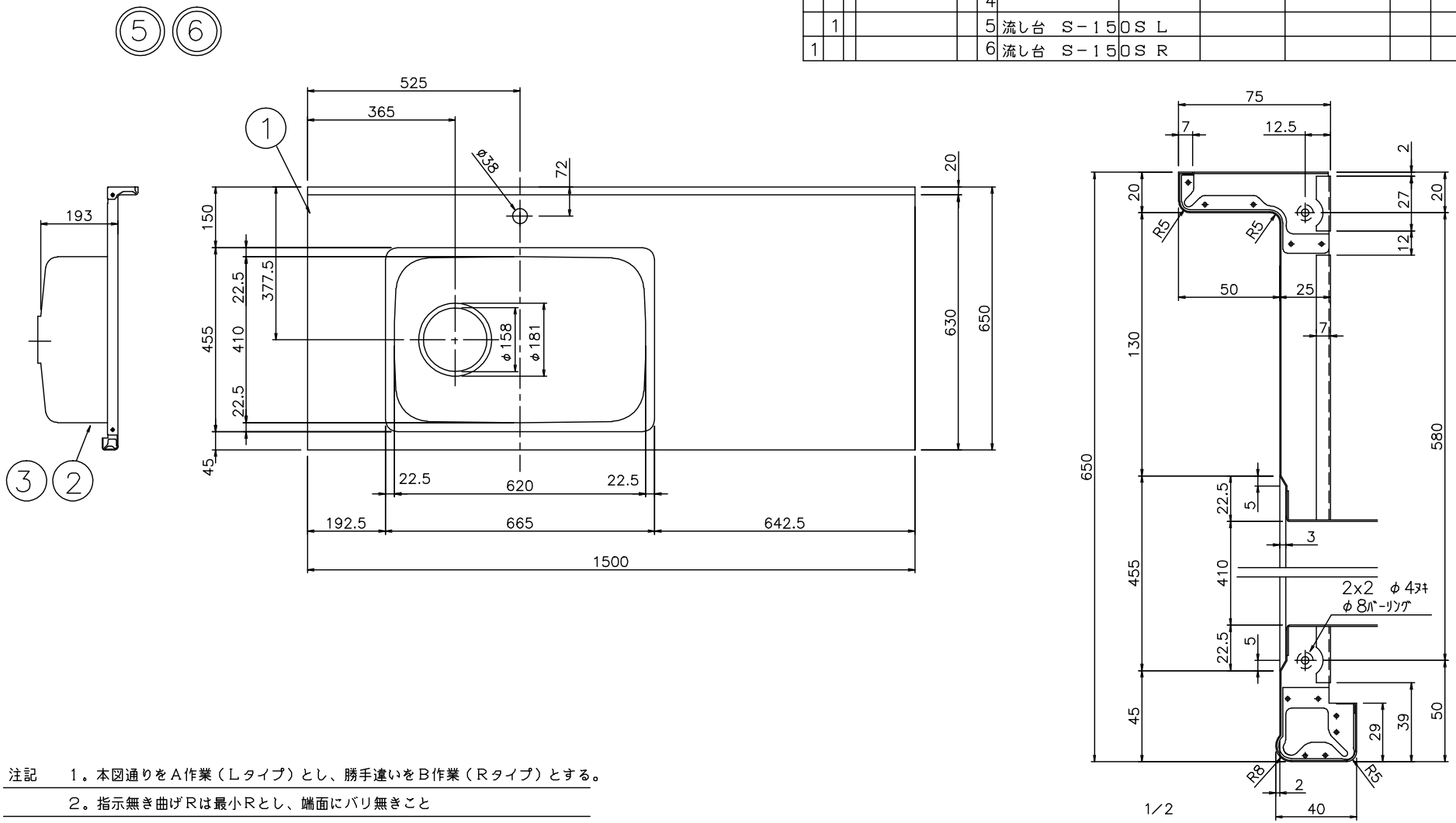

注記 1。本図通りをA作業(Lタイプ)とし、勝手違いをB作業(Rタイプ)とする。

2。指示無き曲げRは最小Rとし、端面にバリ無きこと

		・・	
		・・	
△2	注記追記	120904	大河
△1	天板表面仕上げ変更	091001	大河
来歴	REVISION		

登録		SIGN	DATE	主任 ASSIST	承認 CHIEF	APPR.	SCALE
	製(写)図 DR.BY	大河	070914			ウジイエ	1/10
	調査 INS.BY		・・				1/2
	担当 CH.BY		・・				/

トヨウラ TOYOURA

流し台

S-150S L/R

DWG No. 3TUT5660 2

関連図番 REL 3TUT5651